HW 37

Einzelteilliste
Spare Parts List
Liste des Pièces Détachées

Positions-Nr. / Position No. / No. de Position
Bestell-Nr. / Reference No. / No. de Commande
Preisgruppe / Price Group / Groupe de Prix
Artikel / Article / Article

1952	9918	H2	Deckplatte side plate plaque de recouvrement
1953	8765	R15	Gehäuse frame carcasse
1954	8704	A9	Schraube für Deckplatte side plate screw vis de plaque de recouvrement
1954a	8702	A9	Schraube für Deckplatte side plate screw vis de plaque de recouvrement
1955	8722	D2	Schlagbolzen firing pin percuteur
1956	8730	A9	Feder für Schlagbolzen firing pin spring ressort pour percuteur
1957B	9928	A9	Aufschlagring impact ring anneau d'arrêt du percuteur
1957C	9848	A10	Schlagbolzenmutter firing pin nut écrou pour percuteur
1958	8720	A9	Rastbolzen locking bolt verrou
1959	9514	A5	Stift für Rastbolzen locking bolt pin goupille pour verrou
1960	9602	A9	Druckfeder für Rastbolzen locking bolt spring ressort pour verrou
1961	9964	M5	Schwenkarm crane bras pivotant
1964	9772	Q3	Trommel mit Ausstoßer cylinder with extractor barillet avec éjecteur
1965	8731	A12	Druckfeder für Hahn hammer main spring ressort pour chien
1966	9820	C3	Druckstange für Hahn main spring guide tige guide du ressort
1967	8752	A10	Federlager für Hahn main spring seat plaque d'appui du ressort
1971	9869	C1	Ausstoßerhülse extractor rod tube d'éjecteur
1972	9603	A9	Druckfeder für Ausstoßerhülse extractor spring ressort pour le tube d'éjecteur
1973	9604	A9	Druckfeder für Arretierstange extractor rod spring ressort pour la tige
1974	9516	D1	Arretierstange extractor pin spring tige d'arrêt
1975	8705	A9	Schieberknopfschraube thumbpiece screw vis de fixation du poussoir
1976	9081	C6	Schieberknopf thumbpiece poussoir
1977	9821	G1	Schieberstange rear locking bolt verrou postérieur
1978	9605	A9	Druckfeder für Schieberstange rear locking bolt spring ressort pour 1977
1979	9745	L10	Abzug trigger détente
1980	9519	A5	Spannstift für Abzug trigger pin goupille pour la détente
1981	9819	C3	Druckstange für Abzug trigger spring guide rod tige pour la détente
1982	9823	A12	Scharnierstift für Abzug trigger hinge pin goupille pour la détente
1983	9518	A5	Stift für Abzug trigger spring pin goupille pour le ressort de la détente
1984	8732	A9	Druckfeder für Abzug trigger spring ressort pour la détente
1985	8751	A10	Federlager für Abzugsfeder trigger spring housing plaque d'appui du ressort
1986	9838	E4	Trommelsperre cylinder stop pièce d'arrêt du barillet
1988	9607	A9	Druckfeder für Trommelsperre cylinder stop spring ressort pour 1986
1989	9606	C1	Transporthebel hand pièce d'entraînemet du barillet
1990	9608	B1	Formfeder für Transporthebel hand spring ressort pour 1989
1991	9785	M1	Hahn hammer chien
1993	9791	C1	Hahnzunge sear gâchette
1994	9605	A9	Druckfeder für Hahnzunge sear spring ressort pour gâchette
1995	9514	A5	Spannstift für Hahnzunge sear pin goupille pour gâchette
1996	9518	A5	Stift für Hahn hammer pin goupille du chien
1997	9828	F3	Hahnsicherung safety slide dispositif de sûreté
1998	8706	A9	Schraube für Griffschale grip screw vis de plaquette de poignée
1999	9954	I2	Griffschalen set grips plaquettes de poignée

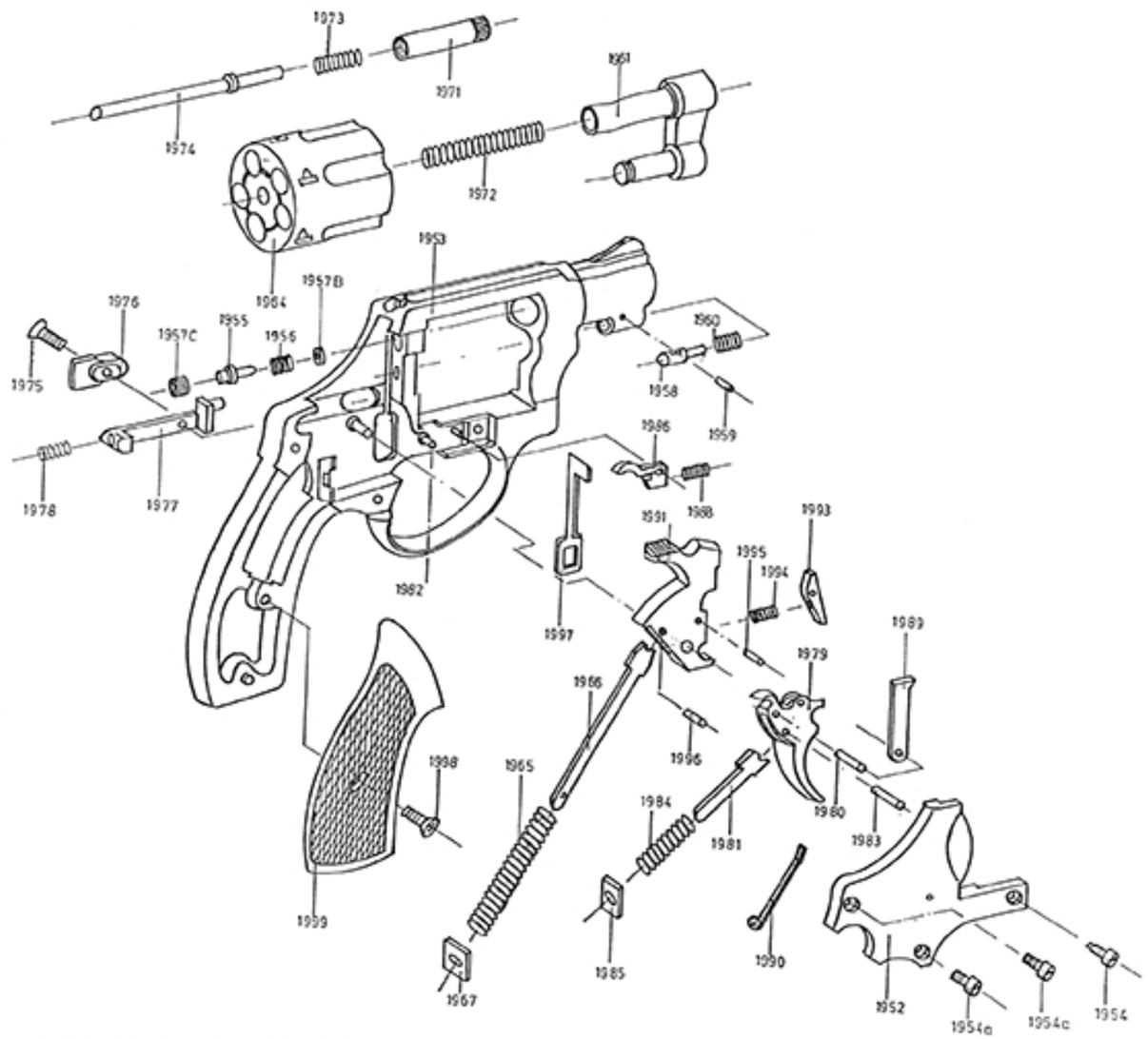

Technische Änderungen und Verbesserungen vorbehalten.
Subject to technical changes and improvements without prior notice.
Sous réserve de modifications techniques et d'améliorations.

V/BF